Dimmer DALI
12 - 24Vdc

Dimmer DALI: sistema di controllo luci mediante Software o DALI Master (non incluso) collegato con bus a un Dali Dimmer.

Canali: verificare per ogni DALI Dimmer quanti canali ha l'apparecchio e quanti ampere per canale e in base a questo dimensionare l'impianto.

Dimmer DLD: serie professionale per regolazione intensità luminosa in condizioni di impianto critiche - effetto memoria - soft dimming

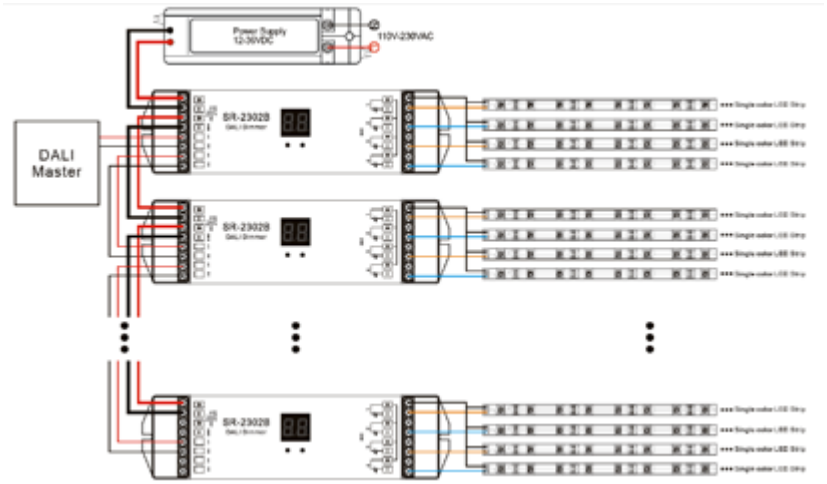

Dimmer Dali

codice	modello	caratteristiche	dimensioni	Indirizzi DALI
SR-2303S	Dimmer Dali SR-2303S 12 o 24Vdc	in 12. o 24Vdc - out 1 canale max 8 Amp. (96W - 192W) -	37x95x20 mm	1
SR-2302B	Dimmer Dali SR-2302B 12 o 24	in 12 o 24Vdc - out 4 canali sincronizzati ciascuno con max 5 Amp. (60W - 120W max per ognuno dei 4 canali) - con display dell'indirizzo Dali	46x178x18 mm	1
DLD1248-1CV DALI	Dimmer 1 ch - DALI	in 12 o 24Vdc - out 1 canale con max 6,5 Amp. con TA 60 C° (78W - 156W max) apparecchio professionale DALI - PUSH- 0/1.10V e potenziometro	36x92x62 DIN RAIL 2 mod	1
DLD1248-4CV DALI	Dimmer 4 ch da 5 Amp - DALI	n 12 o 24Vdc - out 4 canali ciascuno con max 5 Amp. (60W - 120W max per ognuno dei 4 canali) apparecchio professionale DALI	72x92x62 mm DIN RAIL 4 mod.	4